Šifra proizvoda: **RN**

Reducirani produžetak

https://www.ferrocroatia.hr/product-3310-RN.html

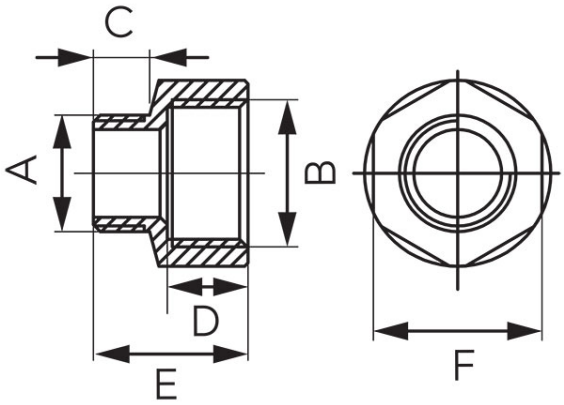

Šifra proizvoda	A	B	C [mm]	D [mm]	F [mm]	E [mm]	Pojedinačno pakiranje	Skupno pakiranje	Bruto cijena [EUR]	bruto [EUR]
RN01Z	G1/4	G3/8	8	10	20	20	1	-		
RN02Z	G3/8	G1/2	8,5	11	21,5	24	1	700		
RN03Z	G1/2	G3/4	11	12	25	30	10	450		
RN04Z	G1/2	G1	11	13,5	28	37	1	250		
RN05Z	G3/4	G1	12	14,5	29	37	10	250		
RN06Z	G1	G11/4	13	16	32	46	1	-		

*

Proizvod u pojedinačnom pakiranju s EAN kodom koji omogućava maloprodaju

- Proizvod u pojedinačnom pakiranju s EAN kodom koji omogućava maloprodaju.