Šifra proizvoda: **4243**

MS prijelaz

https://www.ferrocroatia.hr/product-3698-4243.html

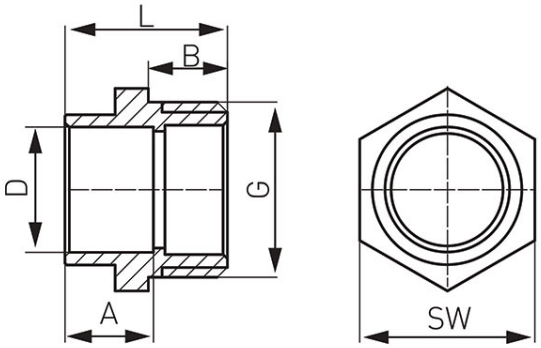

Šifra proizvoda	G	A [mm]	B [mm]	D [mm]	L [mm]	SW [mm]	Pojedinačno pakiranje	Broj po pakiranju	Proizvod u pojedinačnom pakiranju s EAN kodom koji omogućava maloprodaju	Maloprodajna cijena bez PDV-a [EUR]
4243-1500	G3/8	10,6	9	15	21	18,5	25	800	-	
4243-1501	G1/2	10,6	10	15	19,5	21	25	700	-	
4243-1502	G3/4	10,6	11	15	21,5	27	25	500	-	
4243-1801	G1/2	12,6	10	18	24	22	25	550	-	
4243-1802	G3/4	12,6	11	18	25	27	25	400	-	
4243-2201	G1/2	15,4	10	22	27	26	10	400	-	
4243-2202	G3/4	15,4	11	22	27	27	10	300	-	
4243-2203	G1	15,4	13	22	27,5	33,5	10	250	-	
4243-2802	G3/4	18,4	11	28	31,5	32	10	220	-	
4243-2803	G1	18,4	13	28	32	33,5	10	200	-	
4243-2804	G1 1/4	18,4	14,5	28	34	43	5	150	-	
4243-3503	G1	23	13	35	38	40	5	100	-	
4243-3504	G1 1/4	23	14,5	35	33	43	1	80	4243-3504	

*

Proizvod u pojedinačnom pakiranju s EAN kodom koji omogućava maloprodaju

- Proizvod u pojedinačnom pakiranju s EAN kodom koji omogućava maloprodaju.