Šifra proizvoda: **AC16**

Grace - držač za ručnike 2/1

https://www.ferrocroatia.hr/product-3784-AC16.html

Pojedinačno pakiranje: **1, s barkodom za maloprodaju**

Skupno pakiranje: **10**

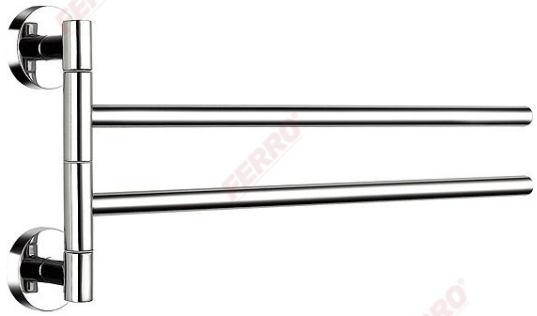

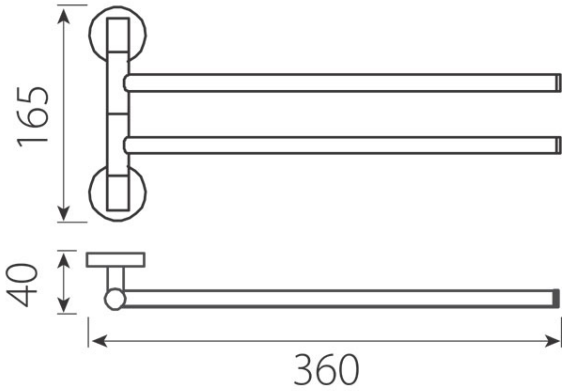

- krom