Šifra proizvoda: **ZZA**

Kontrolni venti

https://www.ferrocroatia.hr/product-4245-ZZA.html

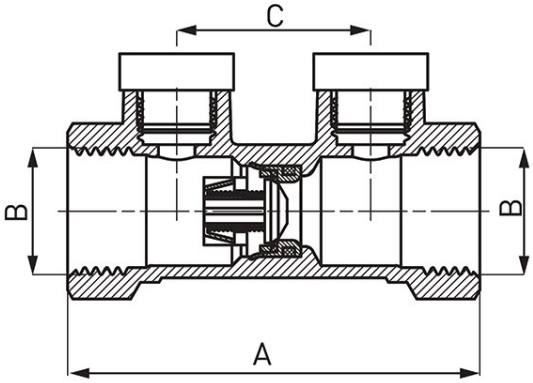

- radna temperatura: 65°C
- maksimalna temperatura: 1 h 90°C
- maksimalni tlak: 1 MPa (10 bara)
- radni položaj: bilo koji
- klasa EA

Šifra proizvoda	Zawór	A [mm]	B	C [mm]	Pojedinačna pakiranja	Skupna pakiranja	Šifra proizvoda u pojedinačnom pakiranju	Bruto cijena [EUR]	Bruto cijena [EUR]
ZZA01	1/2"	68	G1/2	32	20	240	ZZA01W		
ZZA02	3/4"	78	G3/4	32	22	132	ZZA02W		
ZZA03	1"	90	G1	32	14	84	ZZA03W		
ZZA04	1 1/4"	110	G1 1/4	32	8	48	-		
ZZA05	1 1/2"	120	G1 1/2	38	3	24	-		
ZZA06	2"	150	G2	50	3	18	-		