Šifra proizvoda: **KCP**

Vrtna slavina sa brzim priključkom za crijevo

https://www.ferrocroatia.hr/product-5354-KCP.html

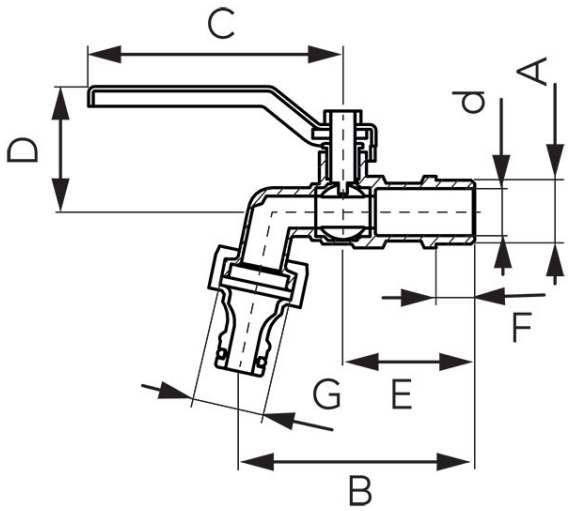

- radni mediji:
  - voda (vodovod i centralno grijanje)
- nazivni tlak: 1,0 MPa (10 bara)
- radna temperatura: 65°C
- za toplu i hladnu vodu
- tijelo od mesinga
- ručica od čelika

Šifra proizvoda	Veličina priključaka	DN	d [mm]	A	B [mm]	C [mm]	D [mm]	E [mm]	F [mm]	G	Pojedinačno pakiranje	Skupno pakiranje	Proizvod u pojedinačnom pakiranju*	Proizvod na euro-slotu*	Bruto cijena [EUR]	Bruto cijena [EUR]	Bruto cijena [EUR]
KCP1	1/2”	15	11	G1/2	78	84	41	44	13	G3/4	15	135	**KCP1W**	**KCP1E**			
KCP2	3/4”	20	15	G3/4	92	84	42	49	13	G1	10	90	**KCP2W**	**KCP2E**			

*

Proizvod u pojedinačnom pakiranju s EAN kodom koji omogućava maloprodaju

- Proizvod u pojedinačnom pakiranju s EAN kodom koji omogućava maloprodaju.

***Proizvodi na euro-slotu s barkodom koji omogućuju maloprodaju** **E - Proizvodi na euro-slotu s barkodom koji omogućuju maloprodaju**.