Šifra proizvoda: **GM1F-40GPA**

Miješajuća grupa s trosmjernim termostatskim ventilom, s elektroničkom pumpom 25-4-130

https://www.ferrocroatia.hr/product-5715-GM1F40GPA.html

Pojedinačno pakiranje: **1, s barkodom za maloprodaju**

Skupno pakiranje: **-**

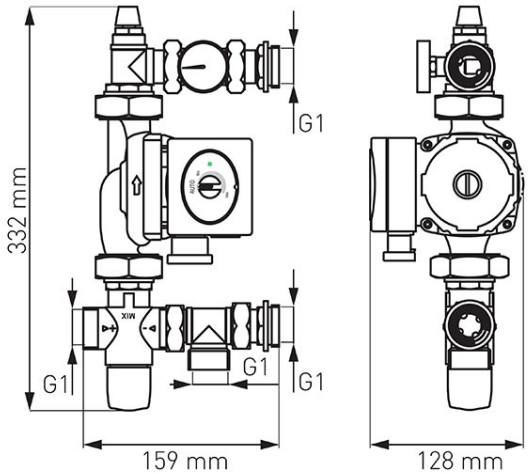

- Grupa za miješanje služi za spuštanje i održavanje željene temperature medija za grijanje u sustavu površinskog grijanja.
- Tehnički parametri:
  - Statički tlak (PN): max. 0,4 MPa (4 bara)
  - Dinamički radni tlak: max. 0,3 MPa (3 bara)
  - Faktor protoka Kv: 1,9 m3 / h
  - Područje regulacije temperature: 20-40°C
  - Točnost regulacije: +/- 3°C
- Grupa sadrži:
  - trosmjerni termostatski ventil za miješanje
  - Odzračni pipac
  - Termometar
  - Set holendera
- Prednosti:
  - Univerzalna grupa za sve tipove razdjelnika s razmakom kolektora 210 mm
  - Precizna i jednostavna kontrola
  - reverzibilni